Valvole per radiatori

# DETENTORE

5603

- Valvola detentore femmina ad angolo
- Pressione nominale massima 10 bar
- Intervallo di temperatura min 0°C - max +95°C

La valvola è adatta alla distribuzione, all'intercettazione e alla regolazione di fluidi termovettori.
Il campo principale d'applicazione è l'impiantistica termica residenziale.
La valvola consente il bilanciamento termico dei corpi scaldanti modificando micrometricamente la portata in uscita del fluido.
La tenuta della sede è garantita da una guarnizione O-Ring in EPDM PEROX particolarmente idonea nel caso di utilizzo con soluzioni di acqua e glicole massimo 50%.

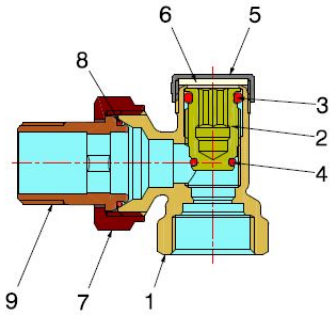


## COMPONENTI

| POS. | DESCRIZIONE | N° | MATERIALE |
|---|---|---|---|
| 1 | Corpo | 1 | CW617N UNI-EN 12165 nichelato |
| 2 | Vitone | 1 | CW617N UNI-EN 12164 |
| 3 | O-Ring | 1 | EPDM Perox |
| 4 | O-Ring | 1 | EPDM Perox |
| 5 | Tappo | 1 | CW617N UNI-EN 12164 nichelato |
| 6 | Guarnizione tappo | 1 | PVC |
| 7 | Dado | 1 | CW617N UNI-EN 12165 nichelato |
| 8 | O-Ring codolo | 1 | EPDM Perox |
| 9 | Codolo | 1 | CW617N UNI-EN 12165 nichelato |

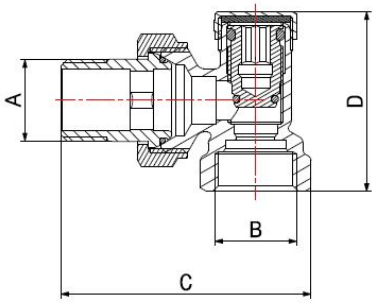


## MISURE

| A | B | C | D | PN |
|---|---|---|---|---|
| 3/8" | 3/8" | 63 | 46 | 10 |
| 3/8" | 1/2" | 63 | 46 | 10 |
| 1/2" | 3/8" | 63 | 46 | 10 |
| 1/2" | 1/2" | 63 | 46 | 10 |

## IMBALLAGGIO

| | codolo 3/8" - 3/8" femmina | codolo 1/2" - 3/8" femmina | codolo 3/8" - 1/2" femmina | codolo 1/2" - 1/2" femmina |
|---|---|---|---|---|
| **CODICE** | **56030303** | **56030304** | **56030403** | **56030404** |
| PZ SCATOLA | 15 | 15 | 15 | 15 |
| PZ CARTONE | 150 | 150 | 150 | 150 |